FICHE TECHNIQUE

SERRE TUNNEL PIED DROIT 6M² - RÉF : SERSDO32-6_V2

STRUCTURE

DIMENSIONS AU SOL	Longueur extérieure 3m x largeur extérieure 2m = 6m²
HAUTEUR AU FAÎTAGE	208cm
PIED DROIT	150cm
MATIÈRE	Structure et visserie **100% Acier Galvanisé**
ARCEAUX	**Diamètre 32mm / épaisseur 1,1mm**
ÉQUIPEMENTS	**2 portes avec charnières** sur chaque pignon, équipée d'une double poignée avec fermeture à élastique à boule **Cache-écrous et embouts de tubes inclus**
LARGEUR PASSAGE PORTE	1m
STRUCTURE	4 arceaux avec pieds droits 5 barres longitudinales 2 barres transversales
RENFORTS	**4 jambes de force**, une à chaque angle 2 barres transversales de renfort
ESPACEMENT ENTRE ARCEAUX	1 m
MONTAGE	Serre tunnel livrée en kit, montage simple et facile avec **écrous frein** autobloquants (clef Allen et clef plate fournies)
SERVICE APRÈS-VENTE	Toutes les pièces sont disponibles en SAV

FICHE TECHNIQUE

SERRE TUNNEL PIED DROIT 6M² - RÉF : SERSDO32-6_V2

BÂCHE

MATIÈRE	Polyéthylène (PE) **3 couches 150 microns** soit env. 150g/m² *NB : Une bâche transparente est plus résistante qu'une bâche renforcée dont le grammage est élevé à cause du maillage de fils en nylon.*
PROTECTION ANTI-UV	Bâche certifiée **UPF50+** : 99,94% des UV-A et UV-B sont bloqués Testée et certifiée par un organisme indépendant, La Société Générale de Surveillance (SGS). L'indice UV ou UPF indique l'efficacité d'une matière à filtrer les rayons UV.
PROTECTION ANTI-BUÉE	Grâce à l'agent anti-buée, les gouttes de condensation forment une nappe d'eau qui glisse vers le sol. Sur une bâche non-traitée, les gouttes d'eau restent sous le film en réduisant la transmission lumineuse puis tombent sur les plants.
COMPOSITION DU KIT DE BÂCHES	**Le kit de bâches est composé de 5 éléments** - Corps : 1 bâche de 6,6 x 3,3m - Demi-pignon (arrière) : 1 bâche de 2,7 x 1,3m - Demi-pignon (avant) : 1 bâche de 2,7 x 1,3m - Portes : 2 bâches de 2,4 x 1,3m
FIXATION BÂCHE	**Clips en plastique** grande taille **Retour au sol de 50cm** pour une bonne prise au sol et une bonne tension de la bâche
GARANTIE BÂCHE	3 ans
SERVICE APRÈS-VENTE	Cette bâche est disponible en SAV

FICHE TECHNIQUE

SERRE TUNNEL PIED DROIT 6M² - RÉF : SERSDO32-6_V2

INFOS PRATIQUES
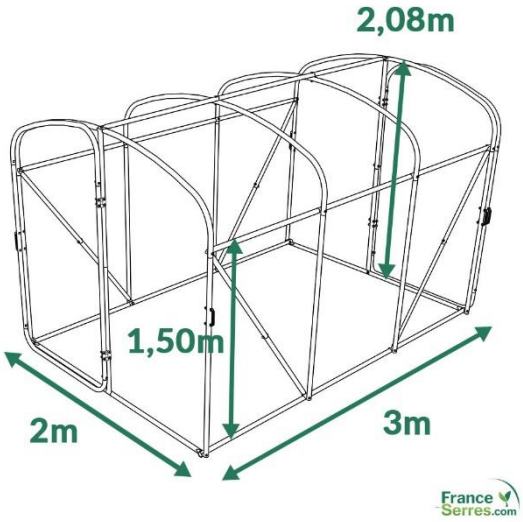
TEMPS DE MONTAGE	Environ 2h à 2 personnes (préparation incluse)
CONDITIONNEMENT	Un carton de 147 x 57 x 19 cm (59,30 kg)